品　番	品　名	用　途	仕　様
C－8H	コンパクトポール　8m（強風速対応）	管体式 自立、側壁兼用	
材　質	鋼管（STK400）溶融亜鉛めっき	尺度　／	単位：mm

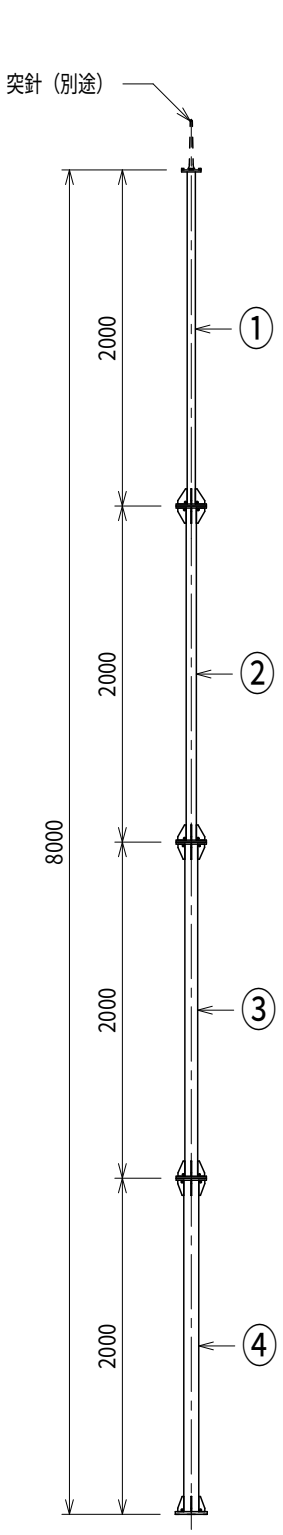

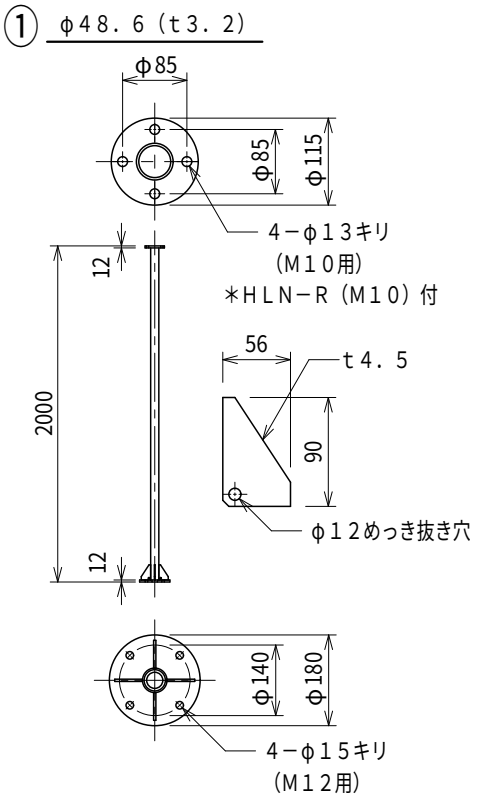

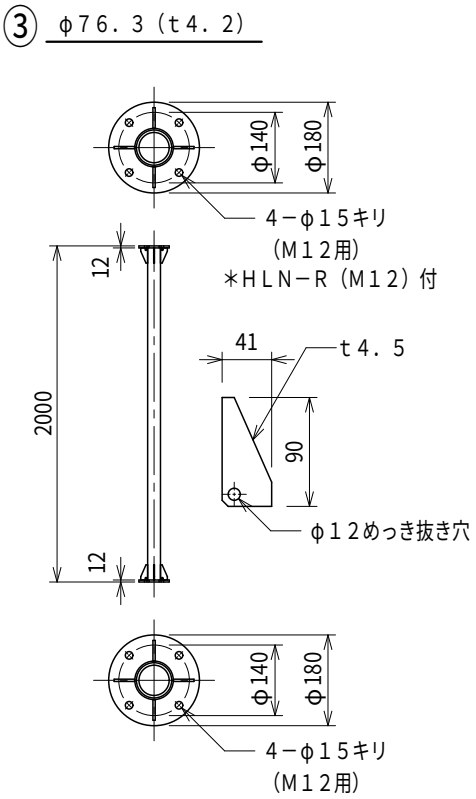

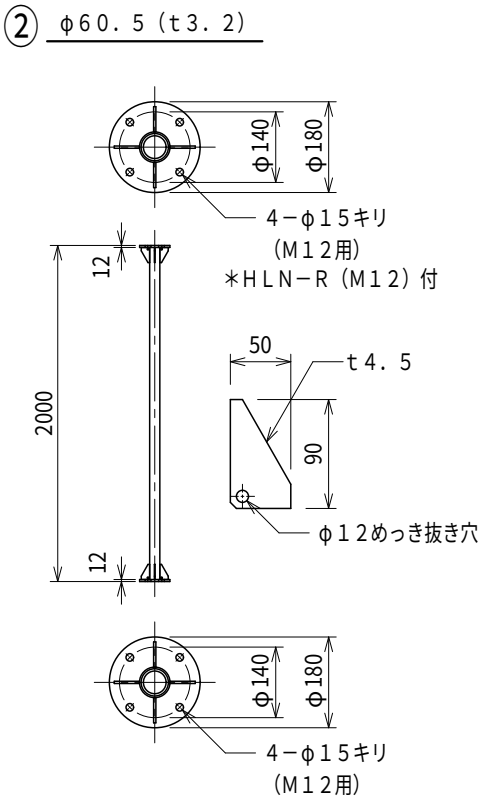

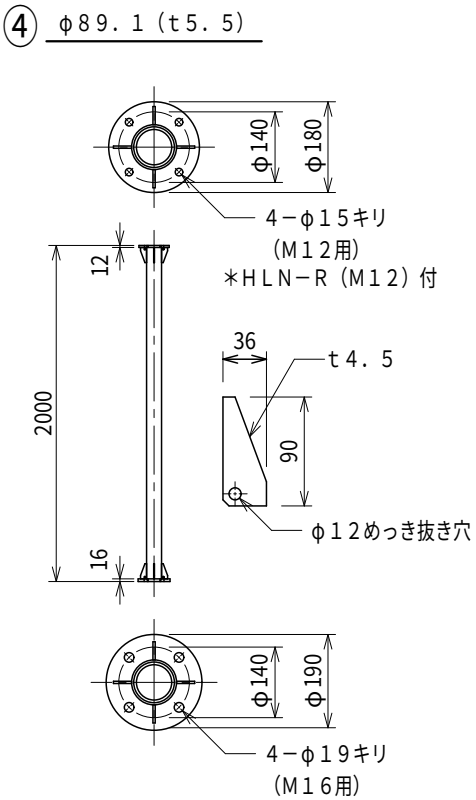

大阪避雷針工業株式会社