品　番	品　名	用　途	仕　様
8132	端子ボックス	埋込用	接続端子 測定端子付
材　質	ステンレス製　ヘアーライン仕上（ＳＵＳ３０４）	尺 度　1／3	単位：mm

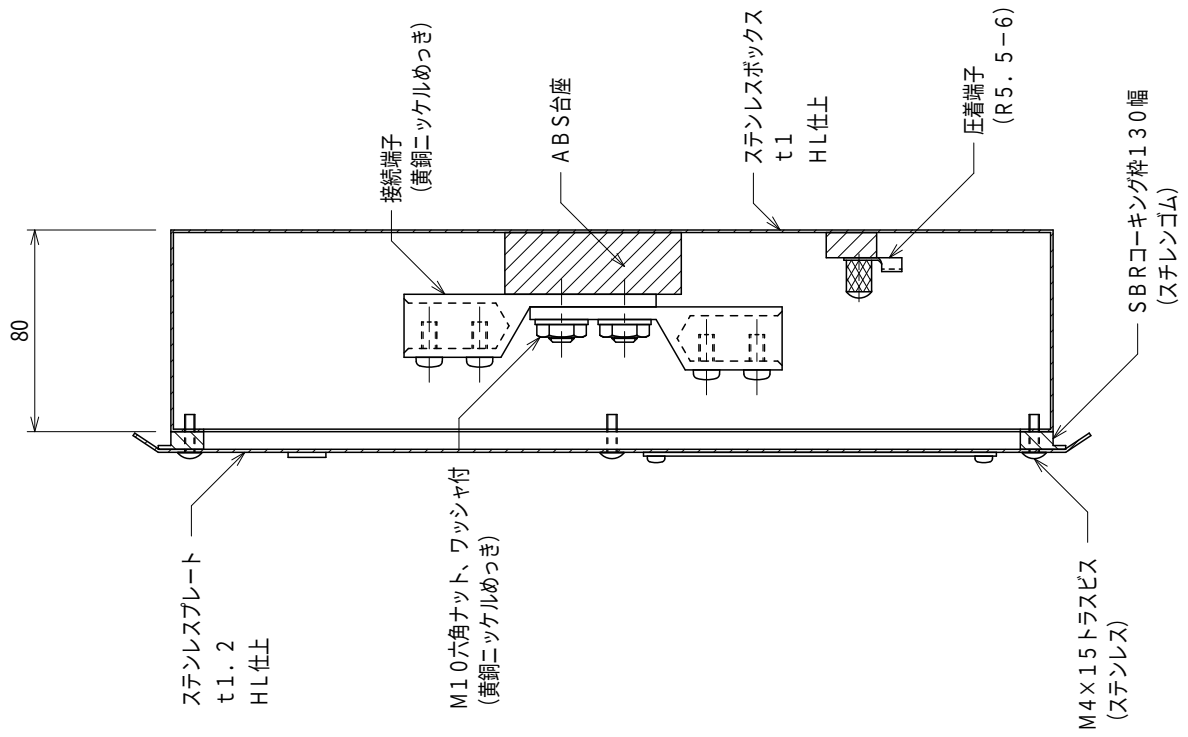

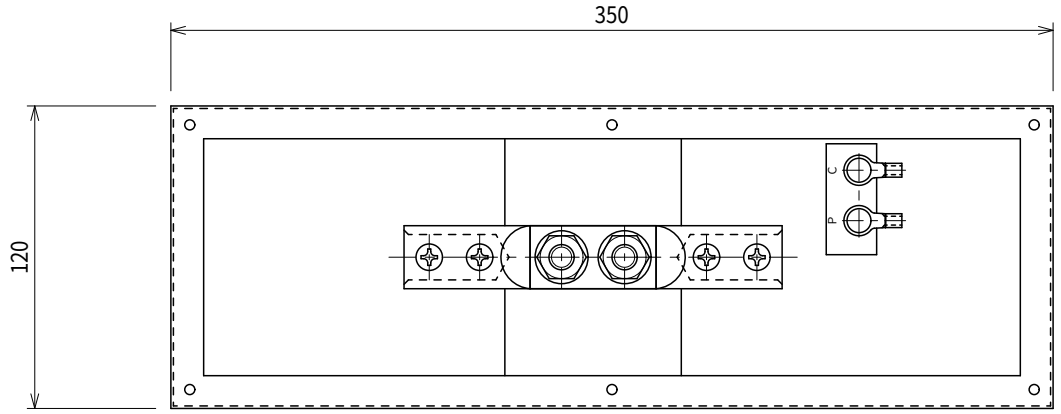

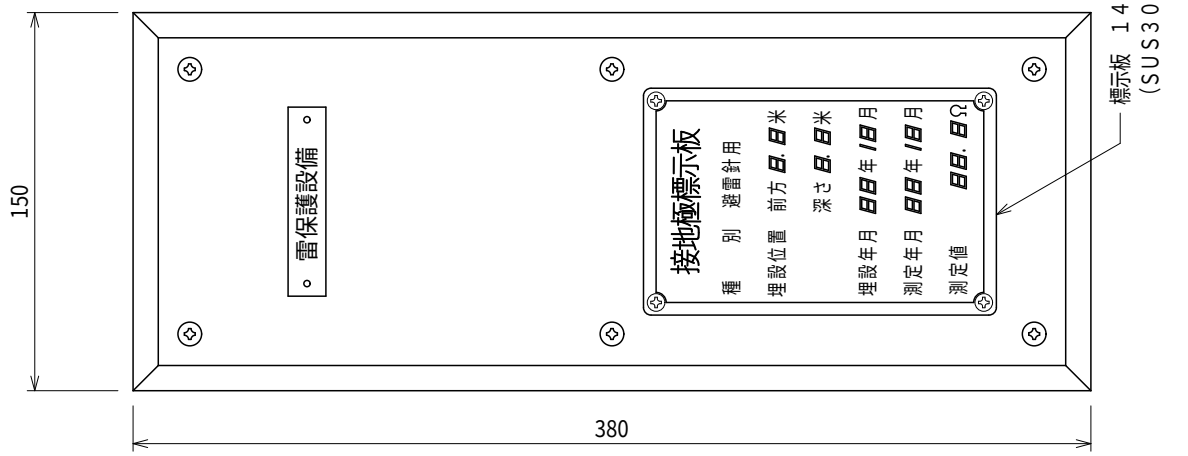

大阪避雷針工業株式会社