品　　番	品　　名	用　　途	仕　　様
7569-01	アルミ帯取付金物	ＡＬＣ板用	
材　　質	アルミ製	尺 度　1／1	単位：mm

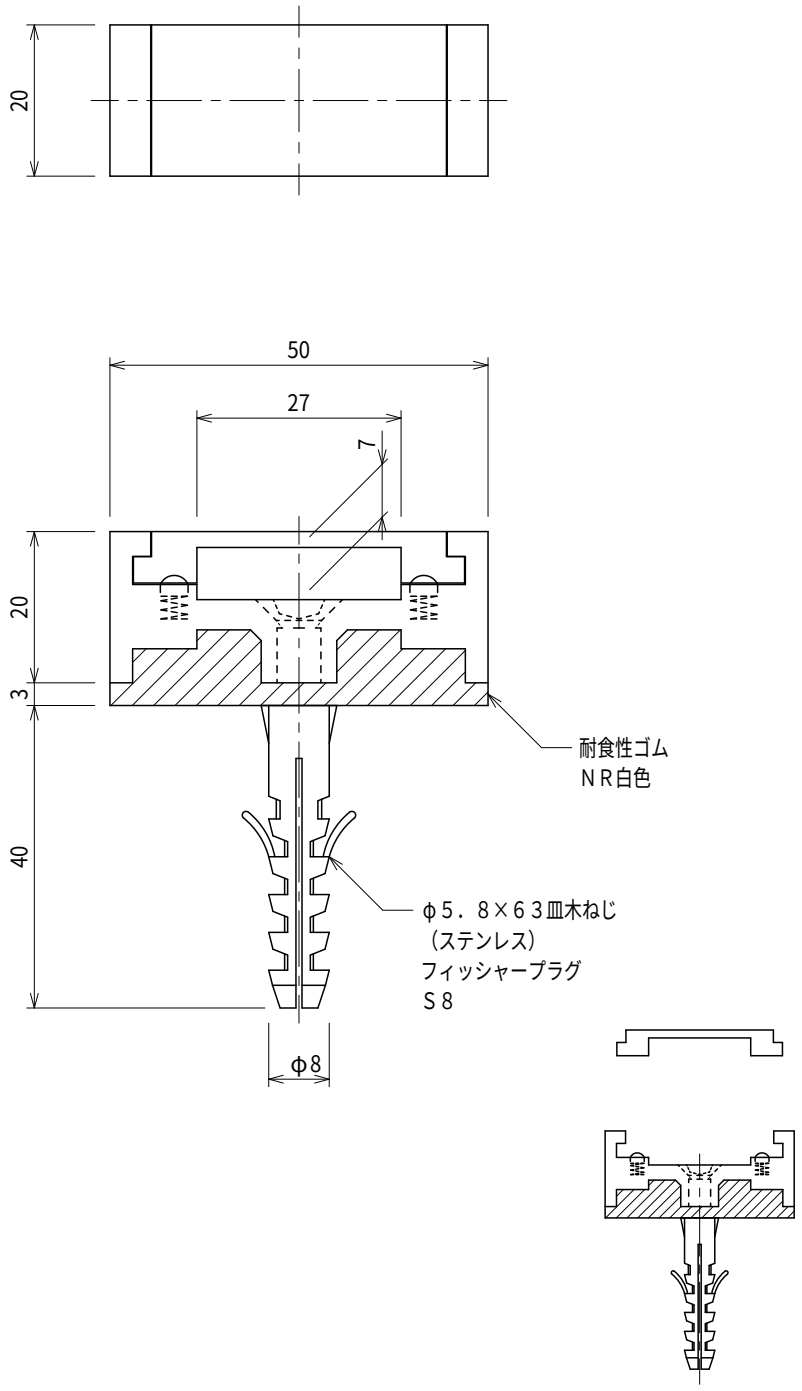

大阪避雷針工業株式会社