品　　番	品　　名	用　　途	仕　　様
7241-01	銅帯取付金物	コンクリート用	
材　　質	黄銅製	尺 度　1／1	単位：mm

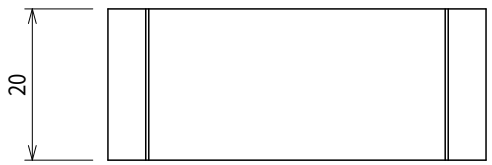

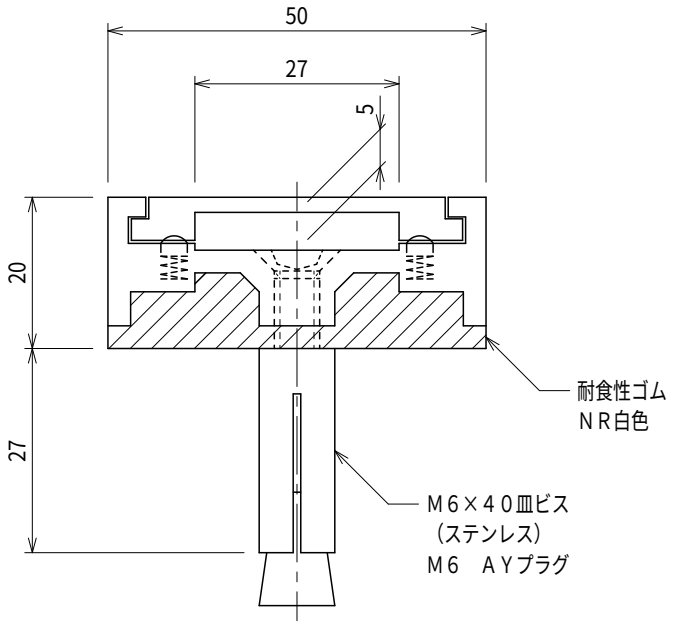

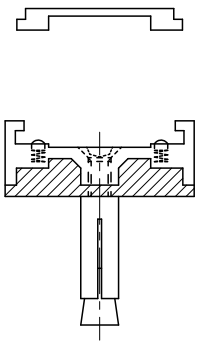

大阪避雷針工業株式会社