品　番	品　名	用　途	仕　様
	銅線取付金物	箱棟・棟瓦用	
材　質	金物　黄銅製 受台　銅製	尺 度　1／3	単位：mm

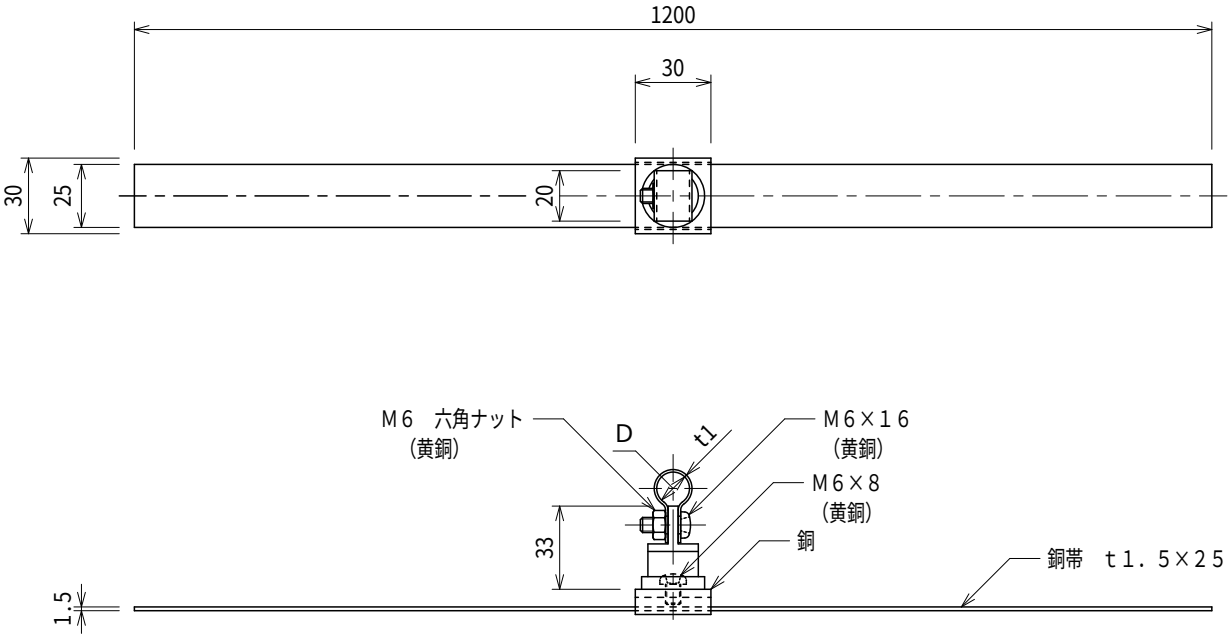

品　番	使用導線	D
7079	40mm²迄	φ11
7080	60　〃	φ13

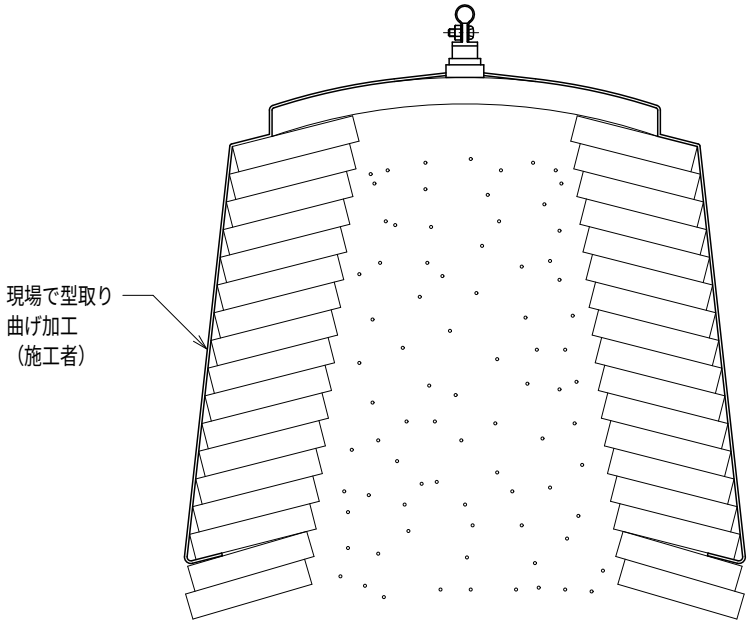

大阪避雷針工業株式会社